1 DIAGRAMA 1

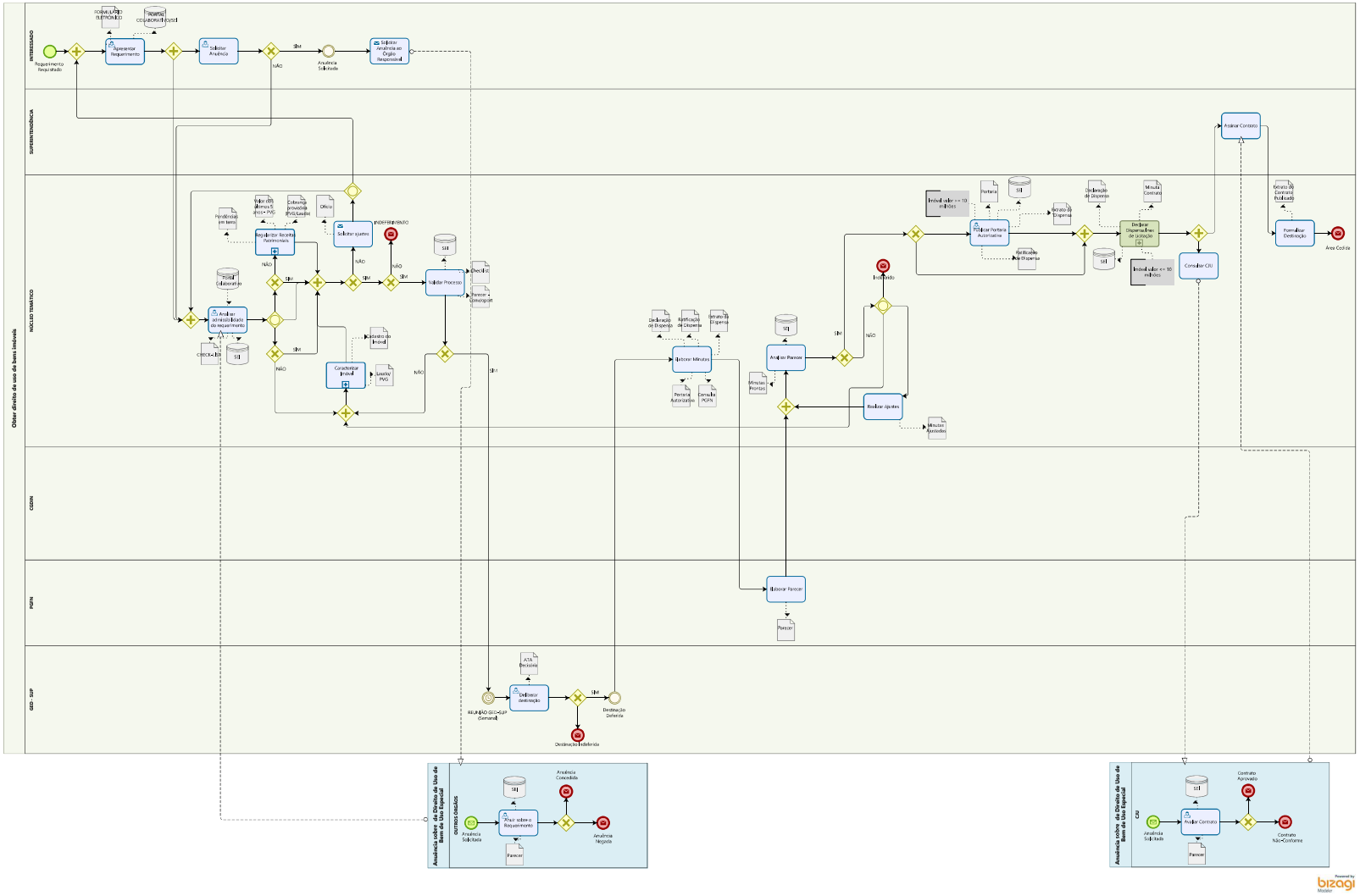

Obter direito de uso de bens imóveis
INTERESSADO
SUPERINTENDÊNCIA
NÚCLEO TEMÁTICO
CODIN
PGFN
GED - SUP
Requerimento Requisitado
Apresentar Requerimento
Solicitar Anuência
Anuência Solicitada
Solicitar Anuência ao Órgão Responsável
Analisar admissibilidade do requerimento
Caracterizar Imóvel
Validar Processo
Solicitar ajustes
Realizar Ajustes
Analisar Parecer
Elaborar Minutas
Elaborar Parecer
Parecer
Analisar Contrato
Consultar CIU
Formalizar Destinação
Área Cedida
Anuência sobre o Direito de Uso de Bem de Uso Especial
Anuência Concedida
Anuência Negada
Contrato Aprovado
Contrato Não-Conforme